Dane aktualne na dzień: 26-11-2026 16:39

Link do produktu: https://www.sellregio.pl/zbiornik-buforowy-nibe-ukv-40-088-470-p-1428.html



Zbiornik Buforowy Nibe UKV 40 088-470

Cena brutto	**899,00 zł**
Cena netto	**730,89 zł**
Dostępność	**Aktualnie niedostępny**
Czas wysyłki	**Natychmiast - do godz 11**
Numer katalogowy	**0000027707**
Kod producenta	**088470**
Producent	**NIBE**
Miejsce na grzałkę	**tak**
Pojemność zbiornika (l)	**200**
Położenie zbiornika	**Pionowe**
Wg typu grzania wody	**Zbiornik buforowy (akumulacyjny) CO**

Opis produktu



Zbiornik Buforowy Nibe UKV 40

088-470

Zbiorniki buforowe serii UKV, przeznaczone są do współpracy z pompami ciepła, kotłami grzewczymi oraz innymi źródłami energii cieplnej. Stanowią akumulator energii cieplnej, która wykorzystywana zostanie w chwili, gdy główne źródło ciepła nie będzie działać.

Zastosowanie

Zbiorniki buforowe służą do magazynowania oraz przekazywania energii zawartej w czynniku grzewczym. Głównym zadaniem zbiorników buforowych jest zwiększenie zładu w obiegu grzewczym instalacji. Zbiorniki buforowe mogą współpracować z różnymi źródłami ciepła w instalacjach centralnego ogrzewania jak: pompy ciepła, kotły na paliwo stałe, systemy solarne itp.

W przypadku zastosowania w instalacji z kotłem na paliwo stałe zbiornik małych pojemności poprawia równomierny odbiór ciepła. Ogranicza to ilość rozpaleń oraz dodatkowo umożliwia pracę kotła z projektowaną mocą znamionową. Wpływa to pozytywnie na sprawność i żywotność kotła. W przypadku współpracy z pompą ciepła zadaniem zbiornika buforowego jest zwiększenie zładu w układzie grzewczym. Zastosowanie bufora ogranicza ilość złącz sprężarki co wydłuża jej żywotność. Zbiorniki buforowe firmy NIBE umożliwiają współpracę praktycznie z każdą instalacją centralnego ogrzewania. Podczas

montażu i eksploatacji zawsze należy stosować się do zaleceń zawartych w instrukcji



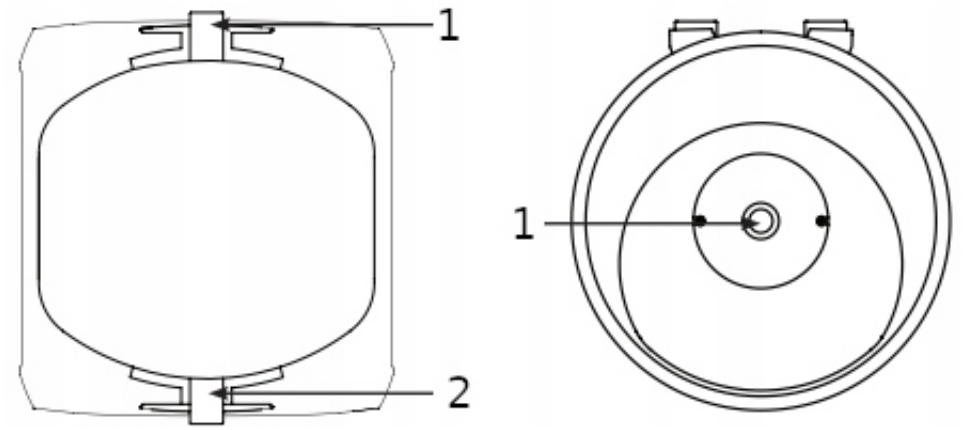

Budowa:

1. Zasilanie układu grzewczego GW 1’
2. Zasilanie ze źródła ciepła GW 1’

Wymiary:

- Wysokość z króćcami: 495mm
- Średnica: 445mm

Dane techniczne:

- Klasa efektywności energetycznej: B
- Pojemność magazynowa: 38,5litrów
- Strata postojowa: 28,3W
- Max. temp. pracy zbiornika: 80°C
- Max. ciśnienie pracy zbiornika: 6Bar
- Masa netto: 17kg