Dane aktualne na dzień: 26-11-2026 16:40

Link do produktu: https://www.sellregio.pl/zbiornik-buforowy-biawar-nibe-ukv-100-088-207-p-1426.html



Zbiornik Buforowy Biawar-Nibe UKV 100 088-207

Cena brutto	**1 067,00 zł**
Cena netto	**867,48 zł**
Cena poprzednia	**~~1 660,00 zł~~**
Dostępność	**Aktualnie niedostępny**
Czas wysyłki	**Natychmiast - do godz 11**
Numer katalogowy	**0000021859**
Kod producenta	**088207**
Producent	**Biawar**
Miejsce na grzałkę	**nie**
Pojemność zbiornika (l)	**100**
Położenie zbiornika	**Pionowe**
Wg typu grzania wody	**Zbiornik buforowy (akumulacyjny) CO**

Opis produktu



Zbiornik Buforowy Nibe UKV 100

0088-207

Zbiornik buforowy wiszący NIBE UKV firmy Biawar został wyprodukowany z surowców w najwyższej jakości przy użyciu

najnowszej technologii i rozwiązań niezagrażających środowisku naturalnemu. Prezentowany model jest ocieplony, nieemaliowany. Urządzenie współpracuje z pompami ciepła oraz kotłami grzewczymi, jest nieskomplikowane do instalowania, bezpieczne i funkcjonalne. Zbiornik można stosować tylko do Przechowywania wody grzewczej a także do hydraulicznego rozdzielenia instalacji źródła ciepła od instalacji centralnego ogrzewania. Wyposażony został w cztery króćce przyłączeniowe oraz dwie osłony czujnika temperatury

Zastosowanie

Zbiorniki buforowe służą do magazynowania oraz przekazywania energii zawartej w czynniku grzewczym. Głównym zadaniem zbiorników buforowych jest zwiększenie zładu w obiegu grzewczym instalacji. Uzupełniającym zadaniem zbiornika 100l jest funkcja sprzęgła hydraulicznego w układzie grzewczym. Zakumulowana energia jest przekazywana do układu grzewczego. Zbiorniki buforowe mogą współpracować z różnymi źródłami ciepła w instalacjach centralnego ogrzewania jak: pompy ciepła, kotły na paliwo stałe, systemy solarne itp.

W przypadku zastosowania w instalacji z kotłem na paliwo stałe zbiornik małych pojemności poprawia równomierny odbiór ciepła. Ogranicza to ilość rozpaleń oraz dodatkowo umożliwia pracę kotła z projektowaną mocą znamionową. Wpływa to pozytywnie na sprawność i żywotność kotła. W przypadku współpracy z pompą ciepła zadaniem zbiornika buforowego jest zwiększenie zładu w układzie grzewczym. Zastosowanie bufora ogranicza ilość złącz sprężarki co wydłuża jej żywotność. Zbiorniki buforowe firmy NIBE umożliwiają współpracę praktycznie z każdą instalacją centralnego ogrzewania. Podczas montażu i eksploatacji zawsze należy stosować się do zaleceń zawartych w instrukcji



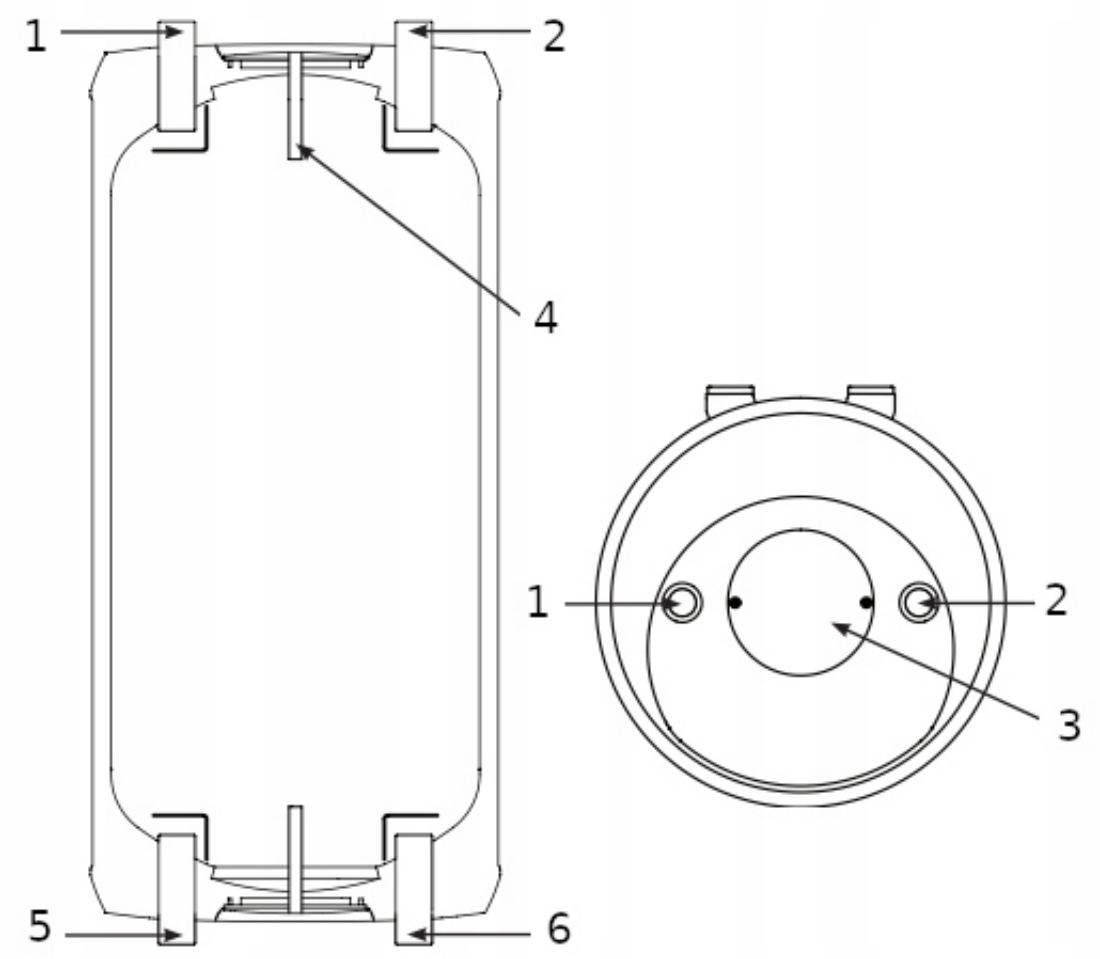

Budowa:

1. Zasilanie ze źródła ciepła GW 1’
2. Zasilanie układu grzewczego GW 1’
3. Pokrywa
4. Osłona czujnika temperatury
5. Powrót do źródła ciepła GW 1’
6. Powrót z układu grzewczego GW 1’

Wymiary:

- Wysokość z króćcami: 1012mm
- Wysokość bez króćców: 962mm
- Średnica: 450mm

Dane techniczne:

- Klasa efektywności energetycznej: C
- Pojemność magazynowa: 97,5litrów
- Strata postojowa: 59,6W
- Max. temp. pracy zbiornika: 80°C
- Max. ciśnienie pracy zbiornika: 6Bar
- Masa netto: 34kg



