Dane aktualne na dzień: 24-10-2026 19:42

Link do produktu: https://www.sellregio.pl/piec-kociol-defro-stalowy-na-drewno-firewood-24-kw-p-1595.html

Piec kocioł Defro stalowy na Drewno FIREWOOD 24 kW

Cena brutto	**9 030,69 zł**
Cena netto	**7 342,02 zł**
Dostępność	**Aktualnie niedostępny**
Czas wysyłki	**Natychmiast - do godz 11**
Numer katalogowy	**0000029819**
Kod producenta	**KCO-Firewood-24**
Producent	**Defro**
Klasa kotła	**5/ecodesign**
Klasa efektywności energetycznej	**A+**
Zakres klas efektywności energetycznej	**A+++ - G**
Funkcja	**jednofunkcyjny**

Opis produktu

DEFRO heat

Piec kocioł Defro stalowy na Drewno

FIREWOOD 24 kW

- **Ecodesign:** 24kW
- **Klasa efektywności energetycznej:** A+
- **Paliwo:** polana drewna liściastego - brzoza - Ø12cm, wilgotność 15-20%

Wyposażenie standardowe:

- Termometr analogowy,
- Ruszt pionowy,
- Klapa uchylna,
- Narzędzia do obsługi kotła,
- Zawirowywacze,
- Miarkownik ciągu,
- Zawór spustowy

Zalety:

- Wysoka sprawność cieplna w zakresie od 90,5 do 90,7 % dzięki zwiększonemu odzyskowi ciepła ze spalin
- Duże i wygodne wymiary komory zasypowej oraz drzwiczek załadunkowych
- Zmiana kierunku otwierania drzwi
- Wymiennik ciepła wykonany z atestowanej stali wysokogatunkowej
- Regulacja dopływu powietrza wtórnego z lewej i prawej strony urządzenia
- Mechanizm regulacji procesu spalania przy pomocy pokrętła w drzwiczkach popielnika - współpracuje z miarkownikiem ciągu
- Wizjer - kontrola procesu spalania

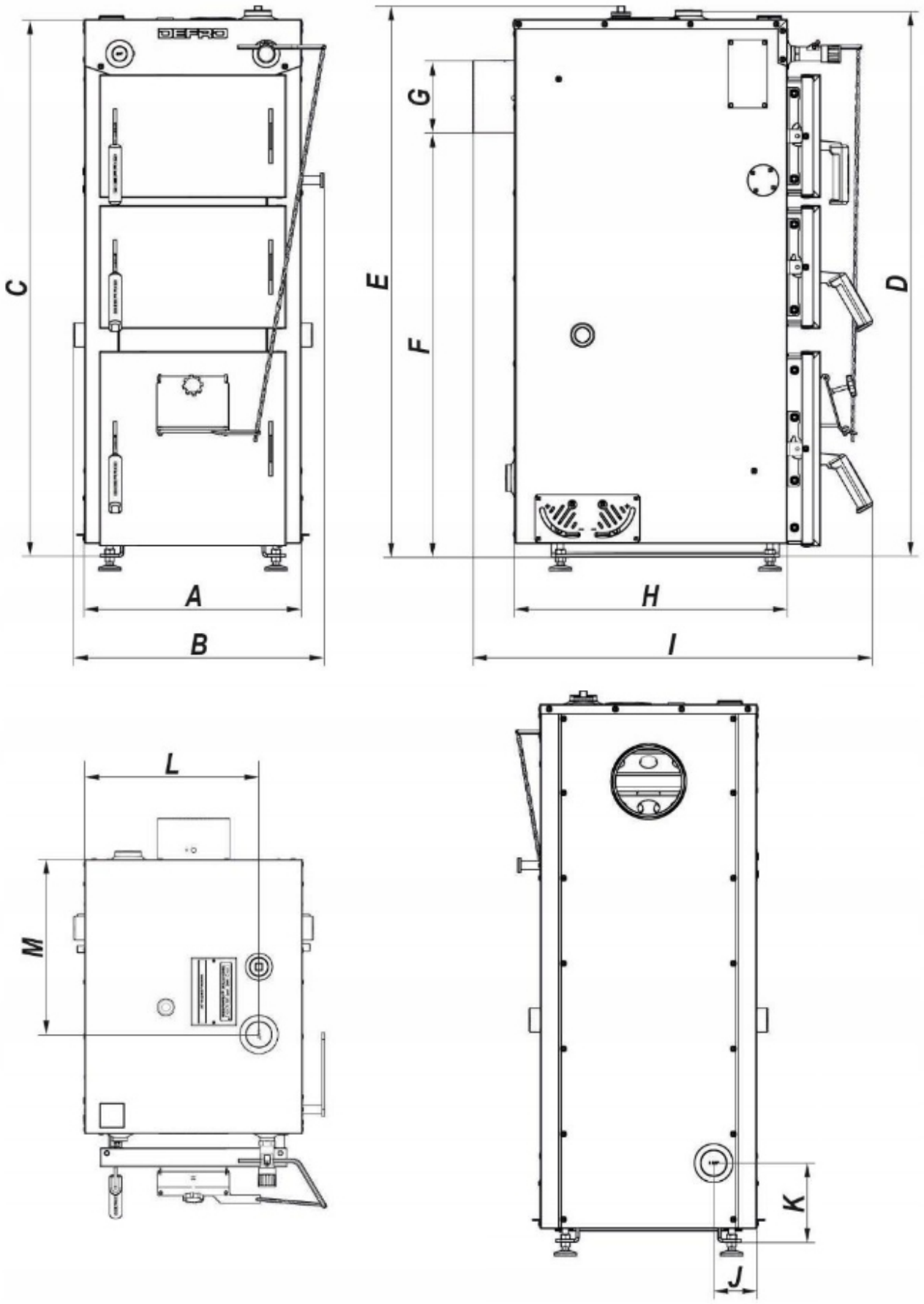
C
A
B
E
G
F
D
H
I
L
M
K
J

Wymiary:

- **A:** 530mm
- **B:** 6055mm
- **C:** 1214mm
- **D:** 1233mm
- **E:** 1245mm
- **F:** 964mm
- **G:** Ø159mm
- **H:** 656mm
- **I:** 952mm
- **J:** 95mm
- **K:** 175mm
- **L:** 436mm
- **M:** 388mm

Podstawowe elementy kotła Defro:

1. korpus stalowy z izolacją termiczną,
2. drzwi wyczystne,
3. drzwi zasypowe,
4. drzwi paleniskowo-popielnikowe,
5. przepustnica powietrza pierwotnego,
6. króciec zasilający,
7. króciec powrotny,
8. wizjer,
9. czopuch,
10. króciec montażu regulatora paleniska,
11. termometr analogowy,
12. przepustnica powietrza wtórnego dyszy,
13. króciec 1" do podłączenia zabezpieczenia w systemie zamkniętym,
14. dźwignia krótkiego obiegu.

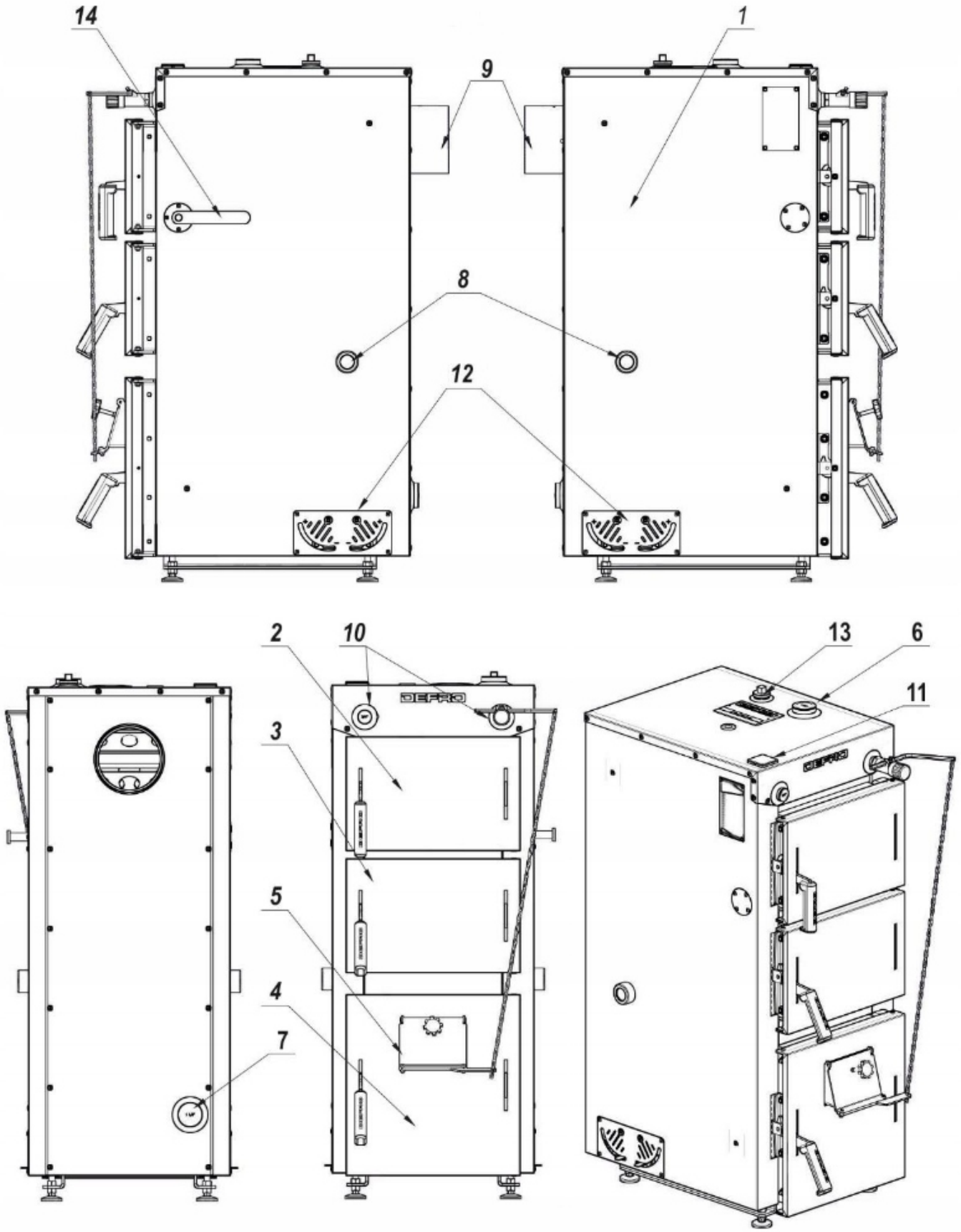
14
1
9
8
12
2
10
13
6
11
3
5
4
7

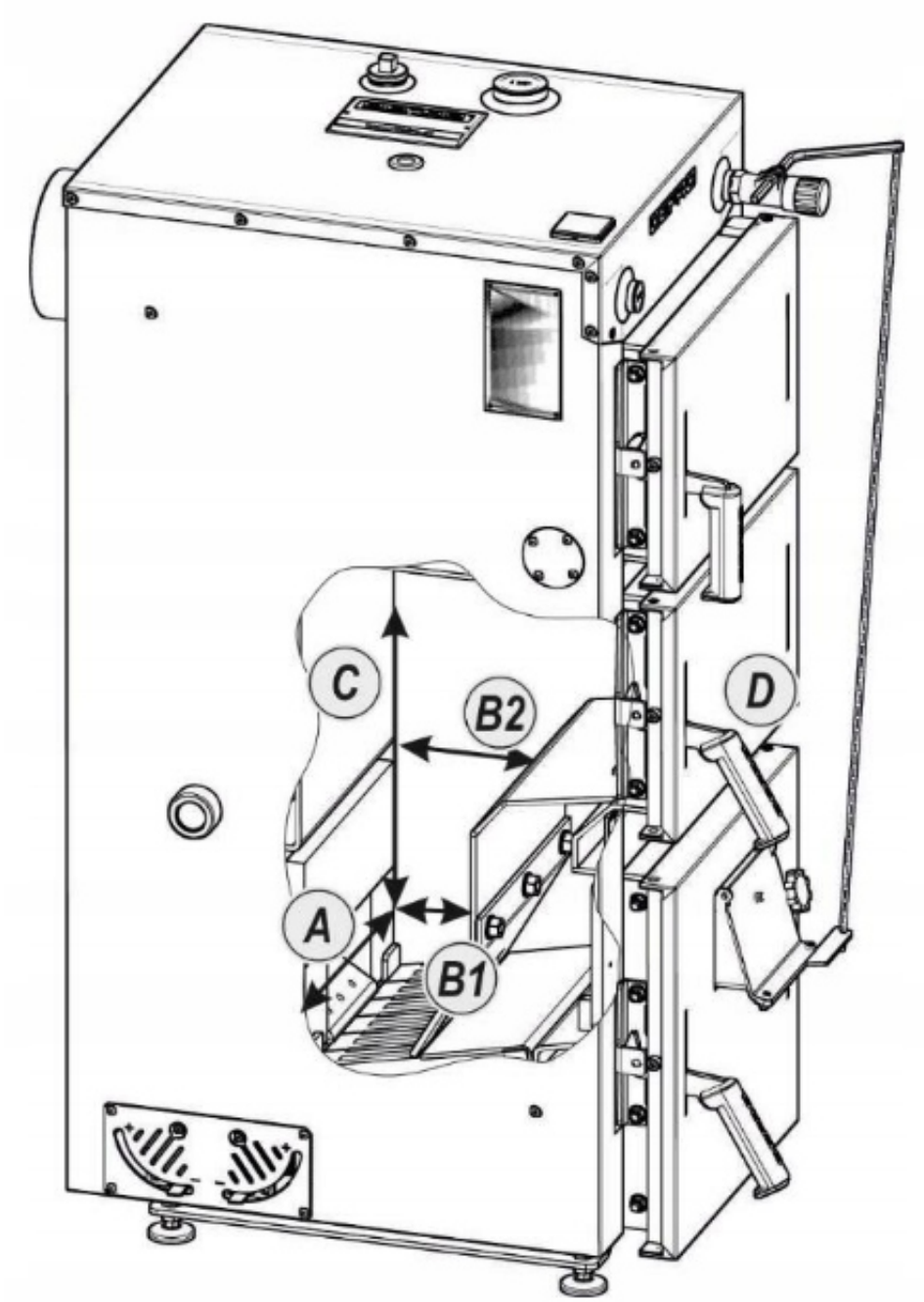

Podstawowe wymiary komory zasypowej oraz otworu zasypowego kotła FIREWOOD.

- **A (szerokość):** 360mm
- **B (głębokość bez przegrody):** 358mm
- **B1 (głębokość):** 240mm
- **B2 (głębokość):** 358mm
- **C (wysokość):** ~375mm
- **D (szerokość x wysokość):** 360mm x 240mm

DEFRO