Dane aktualne na dzień: 27-11-2026 01:25

Link do produktu: https://www.sellregio.pl/kospel-zbiornik-buforowy-sv-300-nieemaliowany-p-1207.html



KOSPEL zbiornik buforowy SV-300 nieemaliowany

Cena brutto	**2 102,48 zł**
Cena netto	**1 709,33 zł**
Cena poprzednia	**~~2 706,30 zł~~**
Dostępność	**Dostępny**
Czas wysyłki	**24 godziny**
Numer katalogowy	**0000013756**
Producent	**Kospel**
Miejsce na grzałkę	**tak**
Pojemność zbiornika (l)	**300**
Położenie zbiornika	**Pionowe**
Wg typu grzania wody	**Zbiornik buforowy (akumulacyjny) CO**

Opis produktu



Zbiornik buforowy, nieemaliowany do gromadzenia ciepła z kilku źródeł Kospel SV-300

Zbiornik buforowe c.o. - nieemaliowane, doskonale nadają się do gromadzenia ciepła z kilku źródeł, np. z 2 kotłów i instalacji solarnej. Dodatkowo pełnią funkcję rozdzielacza (sprzęgła), separatora hydraulicznego, obiegu grzewczego od kotłowni.

- pojemność - 300 l
- średnica zasobnika - 692 mm
- wysokość zasobnika - 1596 mm
- zbiornik buforowy c.o.
- pojemność: 200-1000l
- SV - zbiornik buforowy, nieemaliowany

Najważniejsze zalety

Wysoka jakość izolacji cieplnej

Odpowiednio dobrana grubość izolacji minimalizuje straty energii.

Zbiornik buforowy		SV 200	SVW 200	SV 300	SVW 300	SV 400	SVW 400	SV 500	SVW 500	SV 800	SVW 800	SV 1000	SVW 1000
Pojemność znamionowa	l	200		300		400		500		800		1000	
Ciśnienie znamionowe zbiornika	MPa	0,6								0,3			
Ciśnienie znamionowe wężownicy	MPa	-	1	-	1	-	1	-	1	-	0,6	-	0,6
Temperatura znamionowa	°C	80								95			
Powierzchnia wężownicy	m^2	-	0,75	-	1,5	-	1,7	-	2,25	-	2,89	-	3,45
Pojemność wężownicy	dm^3	-	4,5	-	9,1	-	10	-	13,7	-	26,2	-	31,3
Moc wężownicy	kW	-	22*	-	45*	-	50*	-	65*	-	72*		89*
			7**		14**		16**		21**		23**		28**
Masa (bez wody)	kg	60	82	72	101	86	118	128	163	115	169	145	198

*80/10/45°C
**55/10/45°C } - temperatura wody grzewczej / temperatura wody zasilającej / temperatura wody w zbiorniku; przepływ wody grzewczej 2,5 m^3/h.

KOSPEL

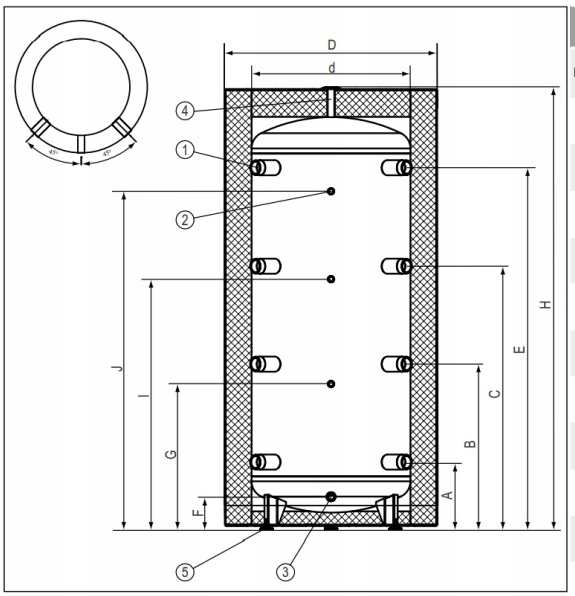

Budowa zbiornika buforowego SV (200, 300, 400, 500l)

[1] - króciec przyłączeniowy (6/4")
[2] - króciec czujnika temperatury (1/2")
[3] - króciec spustowy (3/4"- 200, 300l), (1" - 400l, 500l),
[4] - króciec przyłącza odpowietrznika (1/2")
[5] - stopki"

Wymiary

Model		SV 200	SVW 200	SV 300	SVW 300	SV 400	SVW 400	SV 500	SVW 500	SV 800	SVW 800	SV 1000	SVW 1000
D	mm	595		692		755		854		950			
d		457		550		600		650		790			
H		1616		1596		1643		1761		1947		2132	
A		266		249		256		261		360		340	360
B		618		611		626		656		740		815	832
C		970		973		996		1051		1120		1280	1303
E		1322		1338		1368		1446		1500		1774	
F		125		126		124		130		-			
G		554		544		550		629		581		581	
I		911		940		947		1064		1120		1303	
J		1239		1249		1278		1379		1500		1774	
K		-	256	-	239	-	246	-	251	-	360	-	360
L		-	811	-	850	-	856	-	974	-	1021	-	1186