Dane aktualne na dzień: 25-11-2026 00:06

Link do produktu: https://www.sellregio.pl/kospel-przeplywowy-podgrzewacz-wody-ppe4b-10111215-kw-basic-electronic-p-1794.html



KOSPEL przepływowy podgrzewacz wody PPE4.B 10/11/12/15 kW Basic electronic

Cena brutto	**982,36 zł**
Cena netto	**798,67 zł**
Dostępność	**Dostępny**
Czas wysyłki	**Natychmiast - do godz 11**
Numer katalogowy	**0000034500**
Kod producenta	**PPE4.B-10/11/12/15.PL**
Producent	**Kospel**
Marka	**Kospel**
Klasa efektywności energetycznej	**A**
Zakres klas efektywności energetycznej	**A++ - G**
EAN (GTIN)	**5906564220524**
Częstotliwość	**50 Hz**
Ciśnienie wody	**1 MPa**

Opis produktu



Elektryczny przepływowy podgrzewacz wody

KOSPEL PPE4.B Basic electronic

model: PPE4.B-10/11/12/15

Podgrzewacz wody ze sterowaniem elektronicznym i pokrętłem do regulacji temperatury wody.

Ciepła woda tylko wtedy, kiedy jej potrzebujesz

Podgrzewacze przepływowe są najbardziej energooszczędnym sposobem na uzyskanie ciepłej wody. Zużywają energię elektryczną tylko w momencie przepływu wody, jednocześnie pobór ogrzanej wody nie jest ograniczony pojemnością zbiornika.

4 moce w jednym urządzeniu

Wybierz moc od 10 do 27 kW, aby idealnie dopasować urządzenie do swoich potrzeb – z Kospel, ciesz się ciepłą wodą dokładnie wtedy, kiedy jej potrzebujesz!

Łatwa wymiana starego podgrzewacza na nowy

Specjalnie zaprojektowana obudowa PPE4, wyposażona w unikalny system Click&Heat, umożliwia łatwy montaż podgrzewacza w miejscu starego.


KOSPEL
30
40
50
60


KOSPEL
(PL) URZĄDZENIE MUSI BYĆ UZIEMIONE /
(DE) DAS GERÄT MUSS GEERDET WERDEN /
(DK) APPARATET SKAL JORDES / (EN) THE APPLIANCE MUST BE EARTHED / (ES) EL APARATO DEBE ESTAR PUESTO A TIERRA / (FR) L'APPAREIL DOIT ÊTRE MISE À LA TERRE / (GR) Η ΣΥΣΚΕΥΗ ΠΡΕΠΕΙ ΝΑ ΓΕΙΩΣΕΙ /
(NL) HET APPARAAT MOET WORDEN GEAARD /
(SI) APARAT MORA BITI OZEMLJEN / (BG) УРЕДЪТ ТРЯБВА ДА БЪДЕ ЗАЗЕМЕН / (CZ) SPOTŘEBIČ MUSÍ BÝT UZEMNĚNÝ / (EE) SEADME TULEB MAANDADA /
(IL) המכשיר חייב להיות מוארק /
(HU) A KÉSZÜLÉKET FÖLDELNI KELL / (LT) PRIETAISAS TURI BŪTI ĮŽEMINTAS / (LV) IERĪCE JĀBŪT ZEMĒTA /
(RO) APARAMENTUL TREBUIE PRIMAT LA PĂMÂNT /
(RS) UREĐAJ MORA BITI UZEMLJEN / (RU) ПРИБОР ДОЛЖЕН БЫТЬ ЗАЗЕМЛЕН / (SK) SPOTREBIČ MUSÍ BYŤ UZEMNENÝ / (TR) CİHAZIN TOPRAKLANMASI GEREKİR / (UA) ПРИЛАД ПОВИНЕН БУТИ ЗАЗЕМЛЕНИЙ /
1.
2.
30s.
3.
40
50
30
60

DANE TECHNICZNE:

- **Klasa efektywności energetycznej:** A
- **Znamionowa moc cieplna:** 10/11/12/15 kW
- **Zasilanie:** 400V 3~
- **Ciśnienie wody (MPa):** 0,1 - 1,0
- **Wydajność Δt=30 (l/min.):** 4,3/5,2/5,8/7,2

Wymiary:

- **długość:** 250 mm
- **szerokość:** 95 mm
- **wysokość:** 478,3mm

BUDOWA:

1. podstawa
2. zespół grzejny
3. wyłącznik ciśnieniowy
4. panel sterowania
5. przyłącze wylotowe - woda ciepła
6. zawór odcinający
7. przyłącze wlotowe - woda zimna
8. otwór do wprowadzenia elektrycznego przewodu zasilającego (dolny)
9. listwa przyłączeniowa dolna
10. czujnik przepływu
11. przełączniki ustawiania mocy podgrzewacza
12. diody sygnalizacyjne (od góry: STATUS, GRZANIE, PRZEPŁYW, ERROR)
13. karta - moduł komunikacyjny
14. otwór do wprowadzenia elektrycznego przewodu zasilającego (górny)
15. listwa przyłączeniowa górna
16. elastyczna ochrona przewodu
17. wieszak do mocowania podgrzewacza

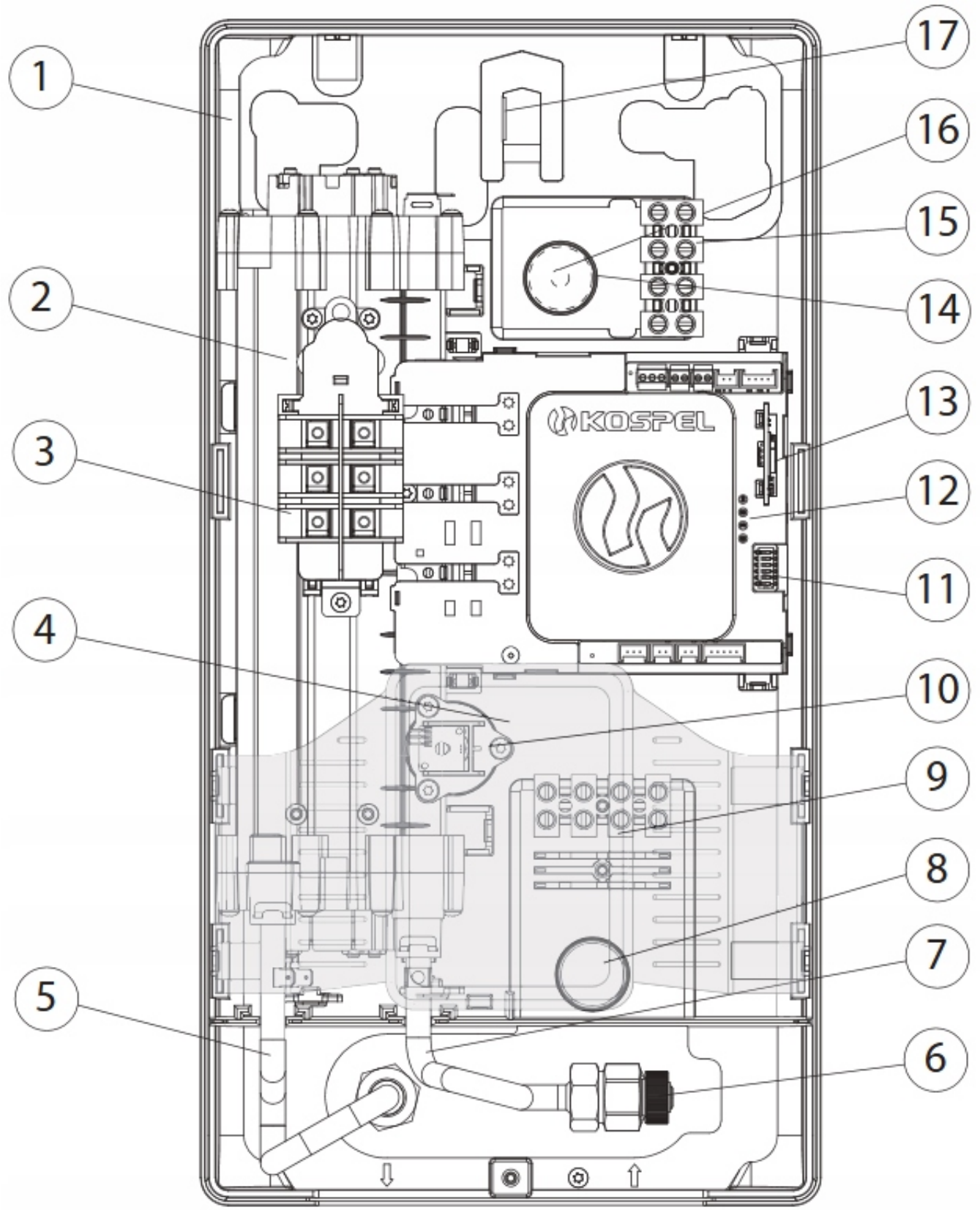
1
2
3
4
5
6
7
8
9
10
11
12
13
14
15
16
17
KOSPEL

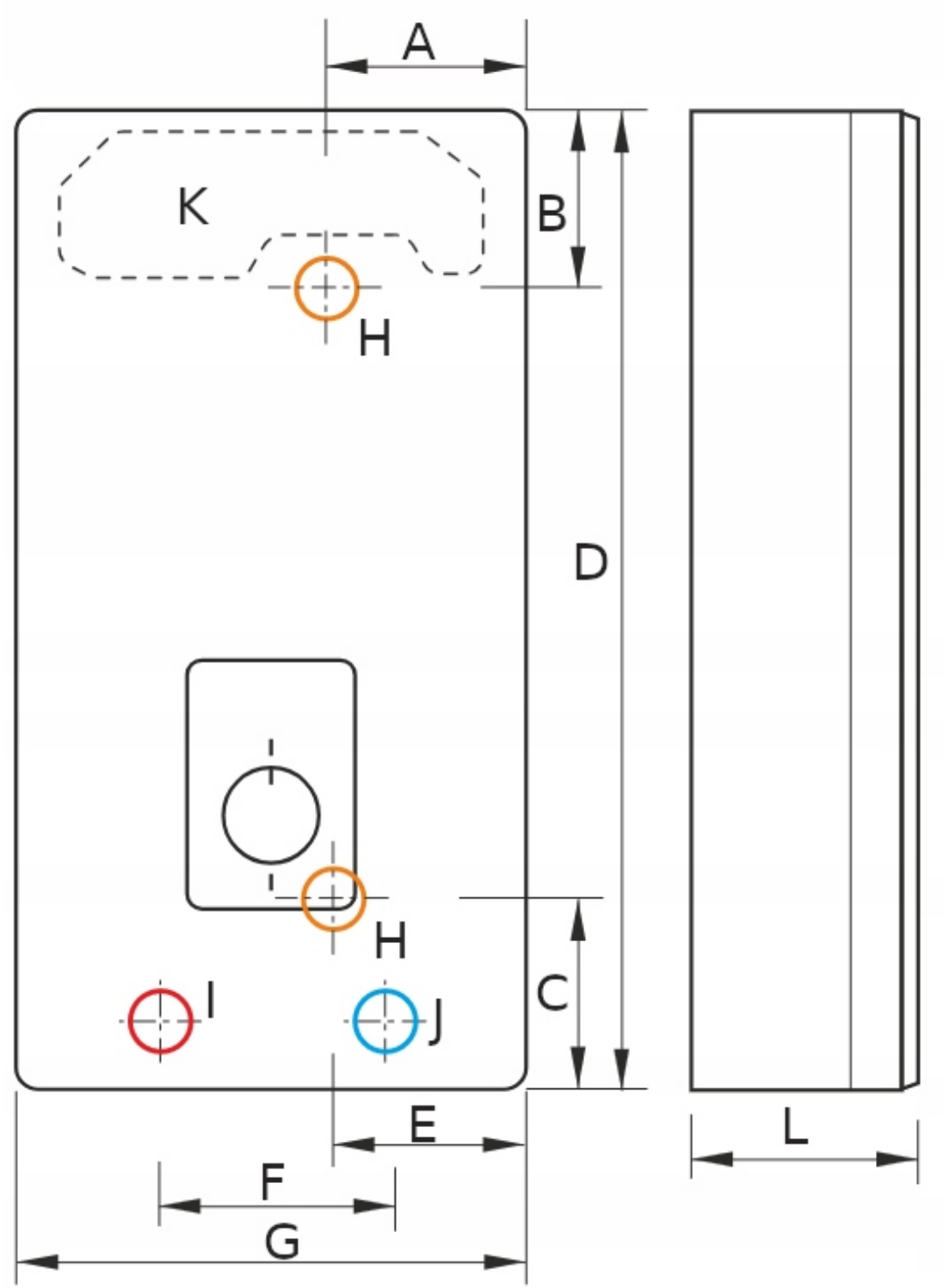
A
K
B
H
D
H
I
J
C
E
F
G
L

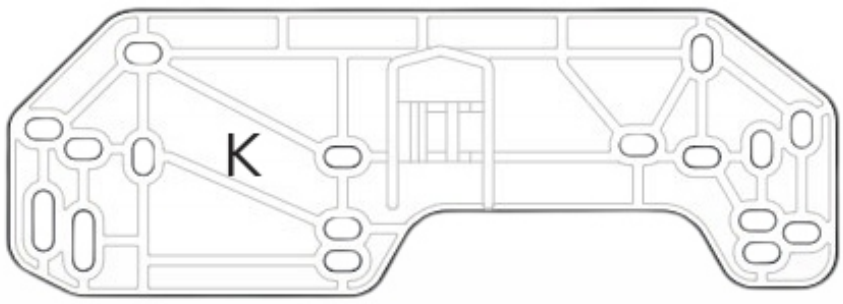
K

Wymiary:

- **A:** 105 mm
- **B:** 104 mm
- **C:** 92,5 mm
- **D:** 478 mm
- **E:** 92,5 mm
- **F:** ~100 mm
- **G:** 250 mm
- **H:** Miejsce wprowadzenia elektrycznego przewodu przyłączeniowego
- **I:** Przyłącze wody ciepłej
- **J:** Przyłącze wody zimnej
- **K:** Specjalny wieszak ułatwia montaż PPE4 w miejscu starego podgrzewacza, również innych popularnych na rynku marek
- **L:** 95 mm